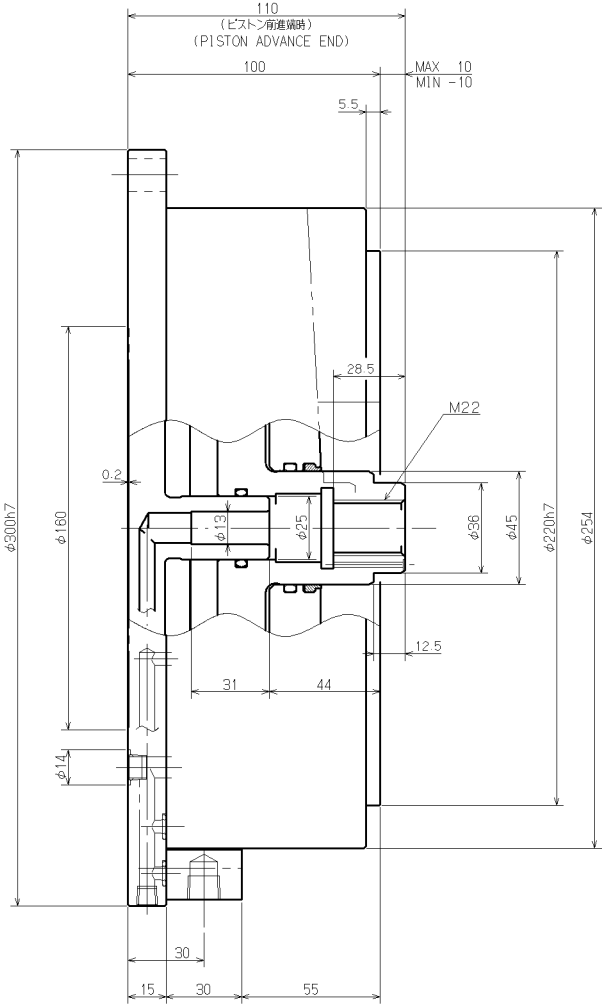

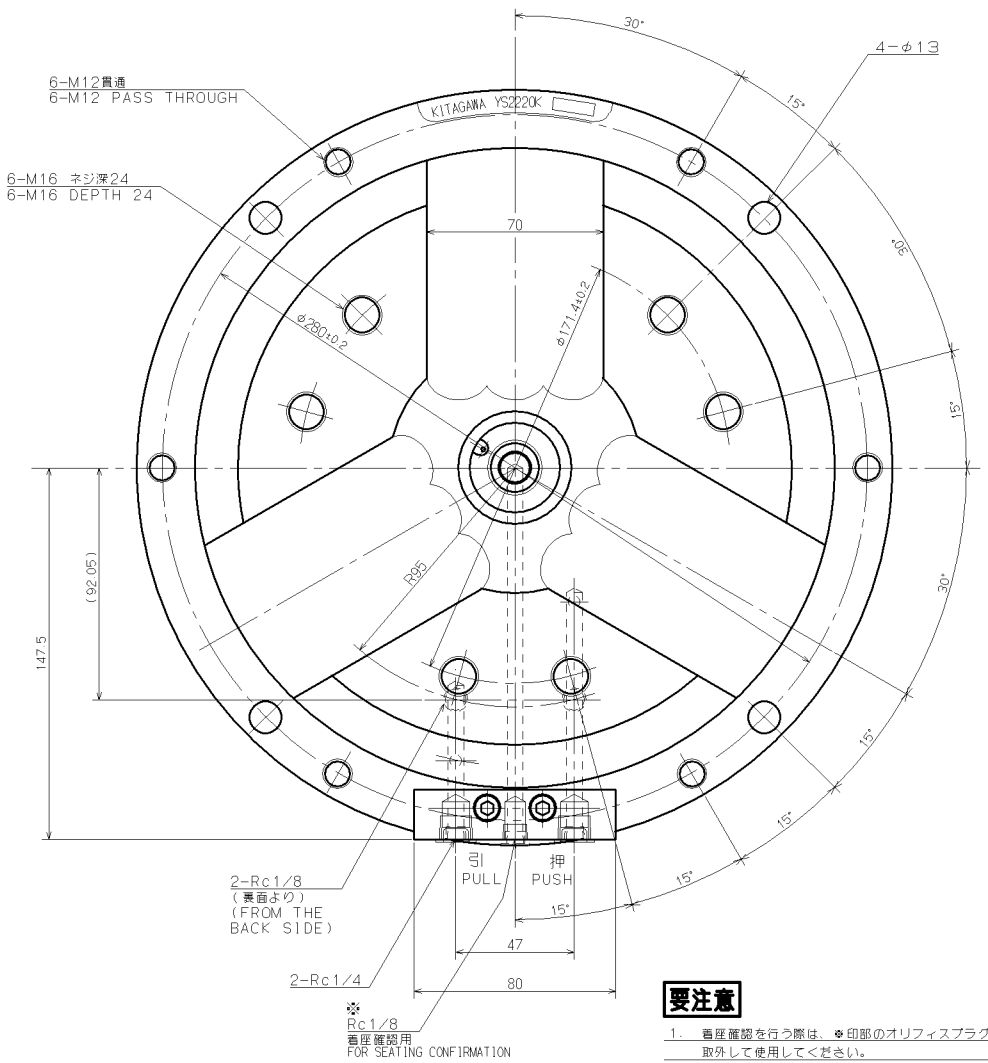

要注意

1. 着座確認を行う際は、※印部のオリフィスプラグを取外して使用してください。

NOTICE

1. IN CASE OF USING SEATING CONFIRMATION. PLEASE REMOVE ※ MARKED ORIFICE PLUG.

SPECIFICATIONS
仕　様

PISTON DIA シリンダ内径	220	mm			
PLUNGER STROKE プランジャストローク	20	mm			
MAX PERMISSIBLE AIR PRESS 許容最大エア圧力	0.7	MPa	MAX PERMISSIBLE OIL PRESS 許容最大油圧力	1.5	MPa
MAX PERMISSIBLE INPUT FORCE 許容最大入力 (AT 0.6Mpa) (エア圧 0.6MPa)	PUSH 押	21.4 kN	MAX PERMISSIBLE INPUT FORCE 許容最大入力 (AT 1.5MPa) (油圧 1.5MPa)	PUSH 押	53.6 kN
	PULL 引	20.8 KN		PULL 引	51.9 KN
MASS 質量	39	kg			

CAREER			SCALE	TYPE	YS2220K	WEIGHT	kg
			2:3	NAME	ステーショナリシリンダ STATIONARY CYLINDER		
MANAGER	CHIEF	DRAWN BY	3RD ANGLE		YS2220K ガイケイ YS2220K OUTSIDE VIEW		
KITAGAWA IRON WORKS CO.,LTD.		DATE		DRW NO.	61R 23 8914		4